軽量アルミ山越機・パーツカタログ

第３版　：改訂日_2022/12/05
適用型式：全型式

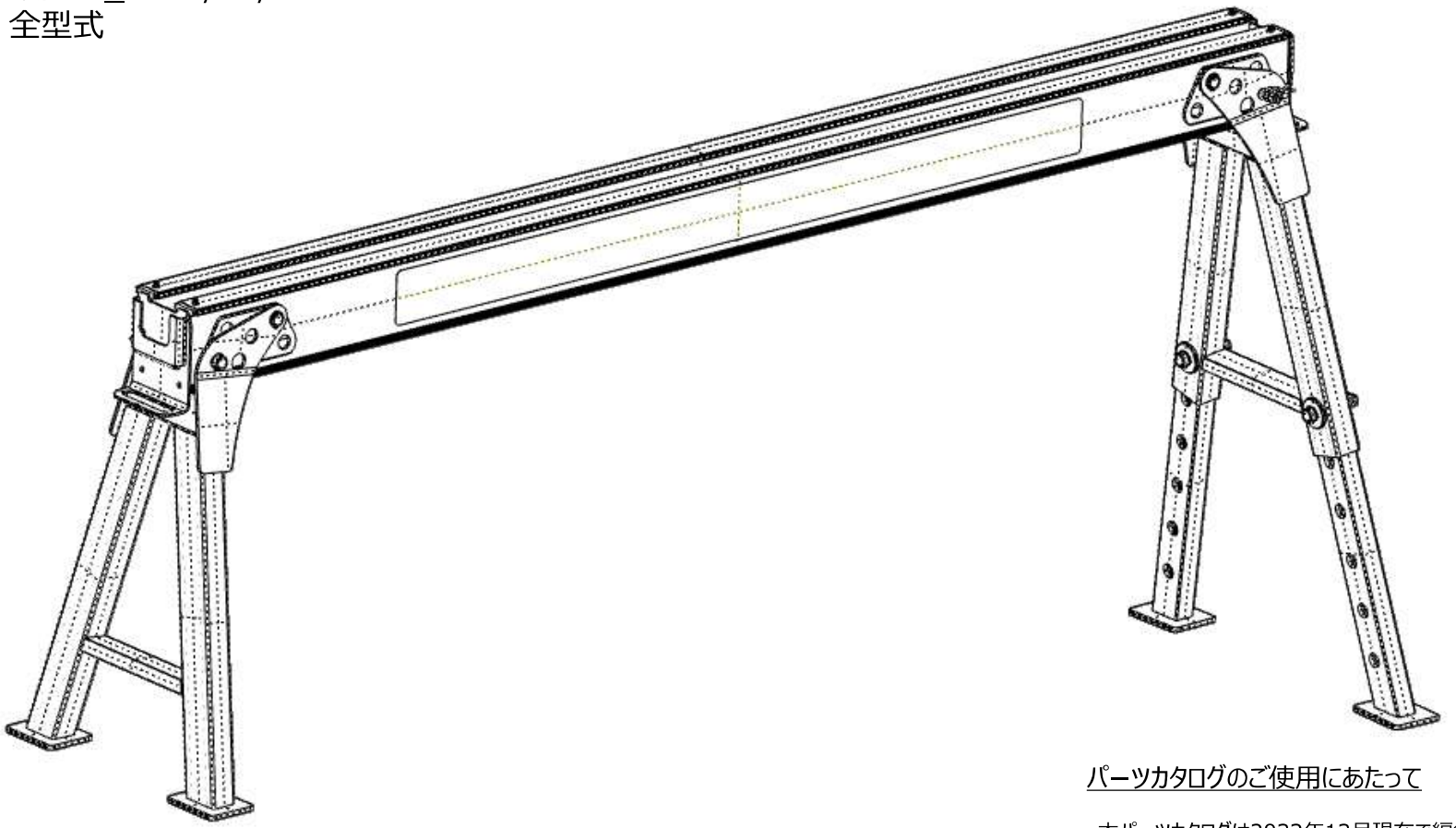

パーツカタログのご使用にあたって

・本パーツカタログは2022年12月現在で編集してあります。
・本パーツカタログはお断りなく記載事項を変更、削除することがあります。
・最新情報はホームページにてご確認ください。

・部品注文は本パーツカタログの部品番号にてご注文ください。
・注文時は適用型式・内容・数量をご確認ください。
・本パーツカタログに記載のない部品については別途お問合せ下さい。

A1	山越機	

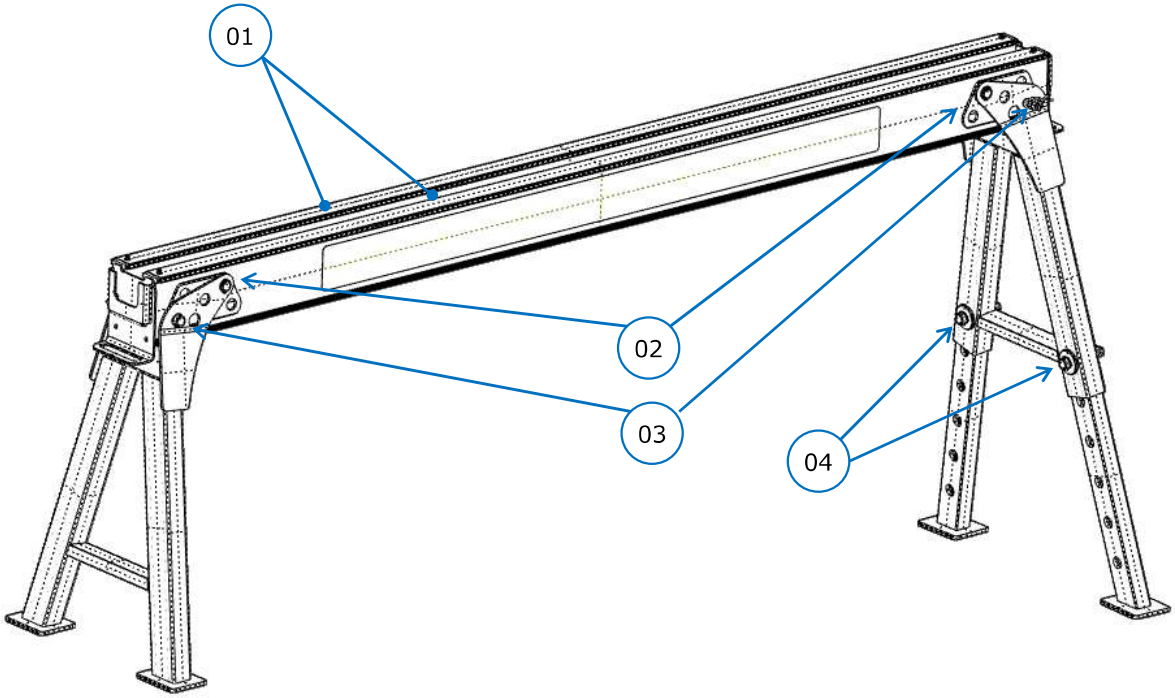

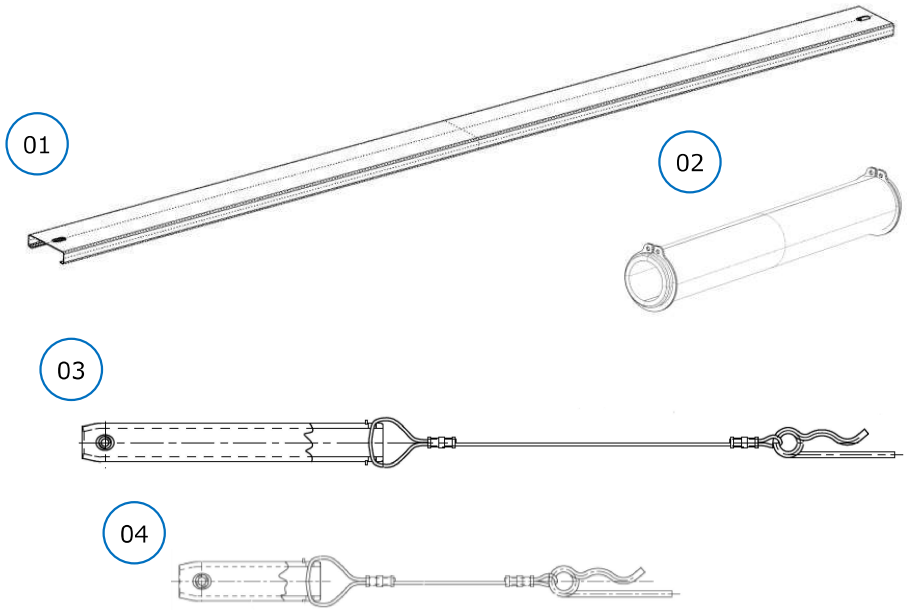

見出番号	部品番号	部品名称	内容	必要数量	販売単位	適用初号機	適用終号機
01	YK01-061-S	レールプレートセット_2.45M	レールプレート：1枚、ボルト・ワッシャ：各2個	2	1	1001	----
01	YK02-061-S	レールプレートセット_4.00M	レールプレート：1枚、ボルト・ワッシャ：各2個	2	1	1001	----
01	YK04-061-S	レールプレートセット_1.00M	レールプレート：1枚、ボルト・ワッシャ：各2個	2	1	1001	----
01	YK05-061-S	レールプレートセット_1.70M	レールプレート：1枚、ボルト・ワッシャ：各2個	2	1	1001	----
01	YK06-061-S	レールプレートセット_3.05M	レールプレート：1枚、ボルト・ワッシャ：各2個	2	1	1001	----
01	YK08-061-S	レールプレートセット_3.50M	レールプレート：1枚、ボルト・ワッシャ：各2個	2	1	1001	----
01	YK20-061-S	レールプレートセット_2.70M	レールプレート：1枚、ボルト・ワッシャ：各2個	2	1	1001	----
02	YK01-091-S	ピン１ASSY	ピン１ASSY：1個、サークリップ：2個	2	1	1001	----
03	YK01-960-F	ピン２ASSY	ピン２ASSY：1個	2	1	1001	----
04	YK01-970-F	ピン３ASSY	ピン３ASSY：1個	(2)	1	1001	----
05	99080-25400-S	サークリップセット	サークリップ：10個	4	1	1001	----